RAMON
PROCESSING LINE

EMBUTIDORAS HIDRÁULICAS
HYDRAULIC FILLERS/STUFFERS
POUSSOIRS HYDRAULIQUES

SC-13

SC-20

SC-25

CARACTERÍSTICAS TÉCNICAS

1 Construídas en acero inox.
2 Tapa y pistón aluminio (SC-13/SC-20/SC-25/SC-30)
3 Tapa y pistón en acero inox. (SC-40/SC-50)
4 Cilindro fijo.
5 Pistón fácilmente desmontable para su limpieza.
6 Depósito de aceite hidráulico independiente.
7 Ajuste de velocidad de forma cómoda y precisa.
8 Descompresión automática del pistón.
9 Equipada con ruedas y asa para fácil desplazamiento.
10 Altura ideal de la máquina para trabajar de forma ergonómica.
11 Fácil limpieza.
12 Equipada con tres embudos 12,20 x 30 de acero inox.

STANDARD FEATURES

1 Stainless steel construction.
2 Cover and piston in aluminium (SC-13/SC-20/SC-25/SC-30)
3 Cover and piston in stainless steel (SC-40/SC-50)
4 Fixed barrel.
5 Piston easy to remove for cleaning purposes.
6 Separate hydraulic oil deposit.
7 Accurate and easy speed adjustment.
8 Automatic piston descompression.
9 Equipped with wheels and handle for easy displacement.
10 Ergonomic height.
11 Easy cleaning.
12 Supplied with three s/s nozzles (12,20,30mm)

CARACTERISTIQUES TECHNIQUES

1 Entièrement construites en acier inoxydable.
2 Couvercle et piston en aluminium (SC-13/SC-20/SC-25/SC-30)
3 Couvercle et piston en acier inoxydable (SC-40/SC-50)
4 Cylindre fixe.
5 Piston facilement démontable, afin d'être nettoyé.
6 Réservoir d'huile hydraulique indépendant.
7 Ajustement de la vitesse facile et précis.
8 Décompression du piston automatique.
9 Équipées de roues, afin de faciliter les déplacements.
10 Hauteur de travail ergonomique.
12 Fournies avec trois entonnoirs en acier inoxydable (12, 20,30mm)

SC-30

SC-40

SC-50

OPCIONES

- Tapa y pistón aluminio (SC-13/SC-20/SC-25/SC-30)
- Motor monofásico.
- Porcionador manual.

OPTIONS

- Cover and piston in stainless steel for (SC-13/SC-20/SC-25/SC-30)
- Single phase motor.
- Manual portioning

OPTIONS

- Couvercle et piston en acier inoxydable (SC-13/SC-20/SC-25/SC-30)
- Moteur monophasé.
- Portionneur Manuel.

DATOS TÉCNICOS / TECHNICAL SPECIFICATIONS / DONNEES TECHNIQUES

			SC-13	SC-20	SC-25	SC-30	SC-40	SC-50
Capacidad (lts)	Capacity (lts)	Capacité (lts)	13	20	25	30	40	50
Potencia de motor (kw)	Motor Power (kw)	Puissance du moteur (kw)	0,75	0,75	0,75	0,75	1,10	1,50
Depósito aceite (lts)	Oil Tank (lts)	Réservoir d'huile (lts)	10	10	10	10	12	14
Peso neto (kg)	Net weight (kg)	Poids net (kg)	107	119	137	157	187	340
Peso bruto (kg)	Gross weight (kg)	Poids brut (kg)	120	132	150	170	231	390
Embalaje (cm)	Packing (cm)	Emballage (cm)	60x80x150	60x80x150	60x80x150	60x80x150	56x66x159	81x65x156
Volumen (m^3)	Volume (m^3)	Volume (m^3)	0,714	0,714	0,714	0,714	0,585	0,82

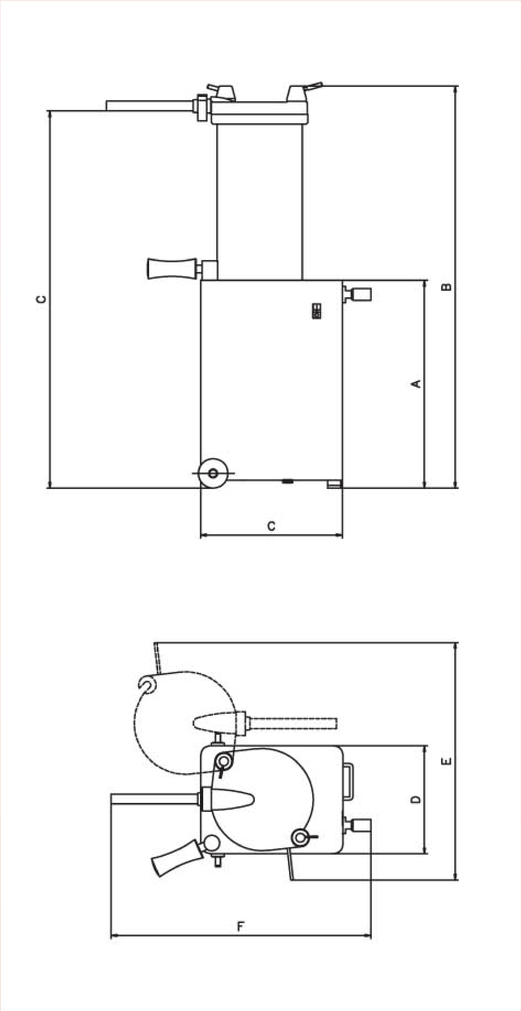

	SC-13	SC-20	SC-25	SC-30	SC-40	SC-50
A (mm)	650	650	650	650	696	675
B (mm)	1195	1195	1197	1275	1347	1233
C (mm)	435	435	435	435	478	558
D (mm)	330	360	360	360	416	500
E (mm)	695	790	820	820	942	1204
F (mm)	765	790	815	815	845	1200
G (mm)	1110	1114	1114	1192	1262	1119

OTRAS MÁQUINAS RAMON / OTHER RAMON MACHINES / AUTRES MACHINES RAMON

TOP-114

AMM-80

AS-40

Talleres Ramon S.L.
C/ Rafael Riera Prats, 49
08339 Vilassar de Dalt
Barcelona (SPAIN)
Tel. +34 937 531 311
Fax: +34 937 533 506
e-mail: ramonsl@ramonsl.com
web: www.ramonsl.com

Nos reservamos el derecho de modificar cualquier dato / The firm reserves the right to modify any specification / L'entreprise se réserve le droit de modifier les données techniques