RAMON
PROCESSING LINE

CUTTERS
CUTTERS
CUTTERS

A-20

AS-30

CARACTERÍSTICAS TÉCNICAS

1 Construídas totalmente en acero inox.
2 Artesa en función de acero inoxidable.
3 Construcción muy robusta para evitar vibraciones.
4 Equipada con freno de seguridad en las cuchillas.
5 Equipada con 2 motores de dos velocidades Mod. AS-40 y AS-75.
6 Equipada con 1 motor de dos velociades Mod. A-20 y AS-30.
7 Equipadas con termómetro Mod. AS-40 y AS-75 en los otros modelos es opcional.
8 Equipada con 3 cuchillas (6 cuchillas opcional)
9 Interruptor para limpiar la artesa Mod. AS-40 y AS-75.

STANDARD FEATURES

1 Entirely made with stainless steel.
2 Stainless steel cast bowl.
3 Vibrations proof.
4 Equipped with safety brakes for the knives.
5 Equipped with 2 motors of two speeds Mod. AS-40 & AS-75.
6 Equipped with 1 motor of two speeds Mod. A-20 & AS-30.
7 Equipped with a thermometer Mod. AS-40 & AS-75 for other models optional.
8 Equipped with 3 knives (6 knives optional)
9 Bowl's cleaning switch Mod. AS-40 et AS-75.

CARACTERISTIQUES TECHNIQUES

1 Entièrement construites en acier inoxydable.
2 Cuve construite en fonte inoxydable.
3 Construction à l'épreuve des vibrations.
4 Équipées d'un frein d'urgence pour bloquer les lames.
5 Équipées de 2 moteurs, chacun possédant deux vitesses Mod. AS-40 et AS-75.
6 Équipées avec 1 moteur de deux vitesses Mod. A-20 et AS-30.
7 Équipées d'un thermomètre Mod. AS-40 et AS-75 pour les autres modèls optionel.
8 Fornies avec 3 lames (en option 6 lames)
9 Interrupteur pour nettoyer la cuve Mod. AS-40 et AS-75.

AS-40

AS-75

OPCIONES VAR

SÓLO MOD. AS-40 / AS-75

- Motor de mayor potencia.
- Velocidad variable de cuchillas.
- Velocidad variable de artesa.
- Velocidad lenta de mezclado en ambos sentidos (150 rpm)
- Termómetro digital.

OPCIONES

- Descargador (sólo Mod. AS-75)

VAR OPTION'S

ONLY FOR AS-40 / AS-75

- Stronger motor.
- Variable knives' speed (from 1000 to 3000 rpm)
- Variable bowl's speed (from 12 to 24 rpm)
- Slow knives mixing speed, in both directions (150 rpm)
- Digital thermometer.

OPTIONS

- Discharger (only Mod. AS-75)

OPTIONS VERSION VAR

POUR AS-40 / AS-75

- Moteur plus puissant.
- Vitesse des lames variable (1000 à 3000 rpm)
- Vitesse de la cuve, variable (12 à 24 rpm)
- Possibilité de mélange à vitesse lente et ceci dans les deux sens (150 rpm)
- Thermomètre digital.

OPTIONS

- Déchargement (Mod. AS-75)

DATOS TÉCNICOS / TECHNICAL SPECIFICATIONS / DONNEES TECHNIQUES

			A-20	AS-30	AS-40	AS-40VAR	AS-75	AS-75VAR
Capacidad (lts)	Capacity (lts)	Capacitè (lts)	20	30	40	40	75	75
Pot. de motor cuchillas (kw)	Knives' motor power (kw)	Puissance du moteur des lames (kw)	2,94	5,15	5,15	7,36	16,19	22
Potencia motor artesa (kw)	Bowl's motor power (kw)	Puissance du moteur de la cuve (kw)	-	-	0,73	0,73	1,10	1,10
Velocidad artesa (rpm)	Bowl's speed (rpm)	Vitesse de la cuve (rpm)	12-24	12-24	12-24	12-24	12-24	12-24
Velocidad cuchillas (rpm)	Knives' speed (rpm)	Vitesse des lames (rpm)	1500-3000	1500-3000	1500-3000	1500-3000	1500-3000	1500-3000
Peso neto (kg)	Net weight (kg)	Poids net (kg)	225	358	492	492	800	835
Peso bruto (kg)	Gross weight (kg)	Poids brut (kg)	242	375	512	512	836	869
Embalaje (cm)	Packing (cm)	Emballage (cm)	90x78x80	98x107x116	98x107x116	98x107x116	150x130x138	215x153x150
Volumen (m3)	Volume (m3)	Volume (m3)	0,56	1,21	1,21	1,21	2,69	4,93

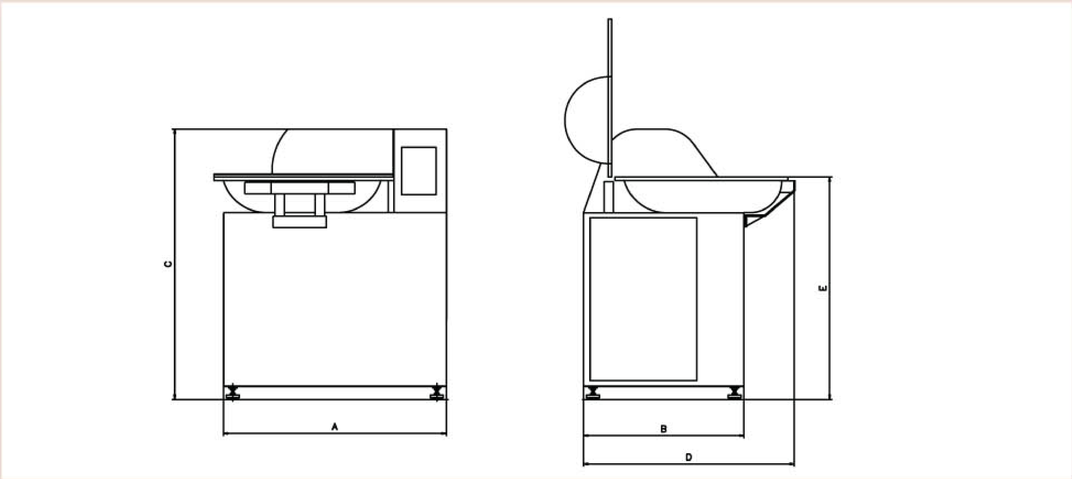

	A-20	AS-30	AS-40	AS-75
A (mm)	820	765	1010	1270
B (mm)	490	575	690	860
C (mm)	590	1045	1160	1300
D (mm)	720	830	945	1110
E (mm)	400	865	945	975

Mod. VAR

Talleres Ramon S.L.
C/ Rafael Riera Prats, 49
08339 Vilassar de Dalt
Barcelona (SPAIN)
Tel. +34 937 531 311
Fax: +34 937 533 506
e-mail: ramonsl@ramonsl.com
web: www.ramonsl.com

Nos reservamos el derecho de modificar cualquier dato / The firm reserves the right to modify any specification / L'entreprise se réserve le droit de modifier les données techniques